令和元年度　第71回日本ハンドボール選手権大会(男子の部)

令和元年11月19日（火）～11月24日（日）
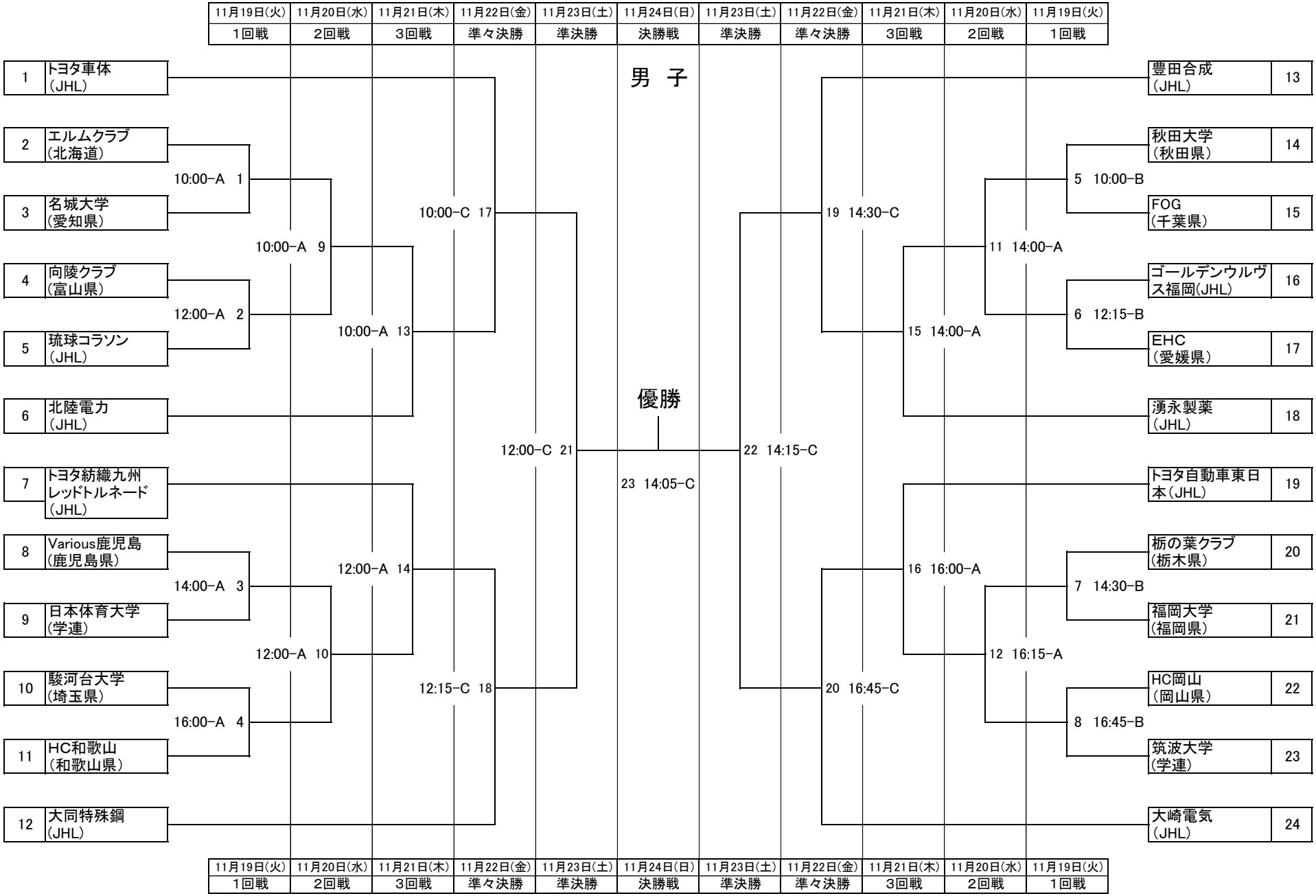
東京都：墨田区総合体育館(A)、港区スポーツセンター(B)、代々木第一体育館(C)